MCC 750ps

100μJ

偏振方向稳定性高

10kHz

TEM_{00}

11CE29E0454.8TT1D1261137383>Tj5031D65 0FC300030003000

# Kμ											
H CNQ½											
© } Õ)½											
EÉ0 73H											
7? è ó Ü											
Õ)½0i Ð]											
• • WE											
ž @ ™@	"j ©										
	1 -*										
…e (¯]											
+k$ÆEÉ›											
Ý I Û											
315 Õ6M											
+k$Æþ .											
%ö• j p .											
' $_ Ü											
Þ Ž$_ Ü											

波长	型号	重复频率	单脉冲能量

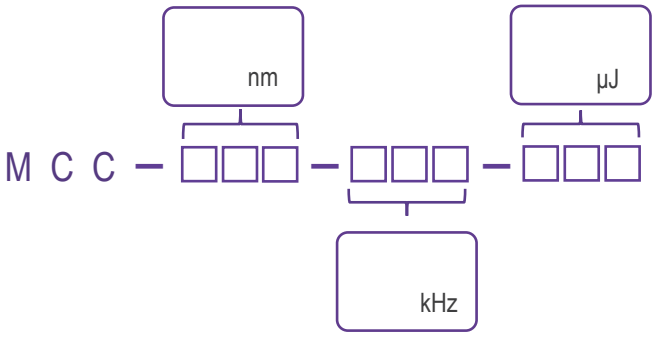

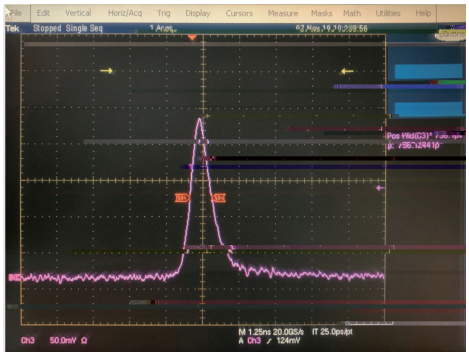
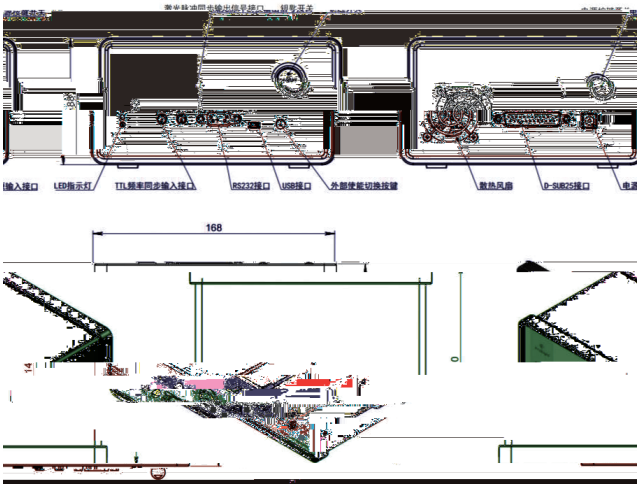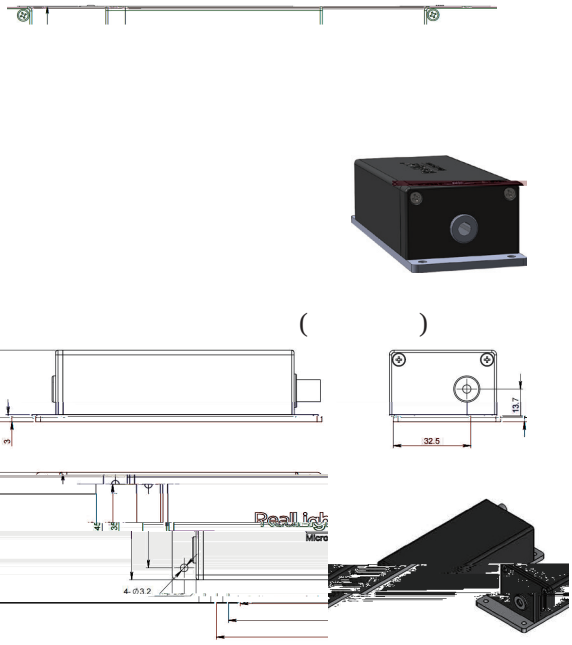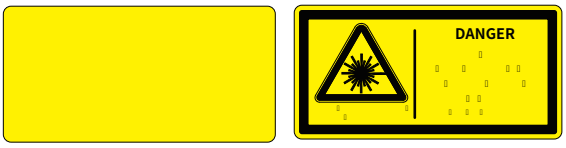
mm